四、电源模块的串联、并线使用方法(如图6所示)

1.1串联使用：所有模块电源都是可以直接串联使用的，不需要外加电路和器件，串联后电压、功率相加，中间引出一条线还可以组成正负电压输出。

1.2并联使用:并联使用必须使两个模块输出电流相等,一般采取方法为输出串隔离二极管和电流表,调节输出电压调节电位器,观察输出电流表直到一致为止,并联后电压变,功率相加。

1.3不管是串联还是并联使用，要用两个电压相同的的模块，否则会出现功率失衡导致损坏。

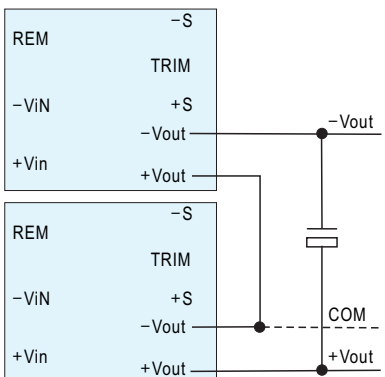

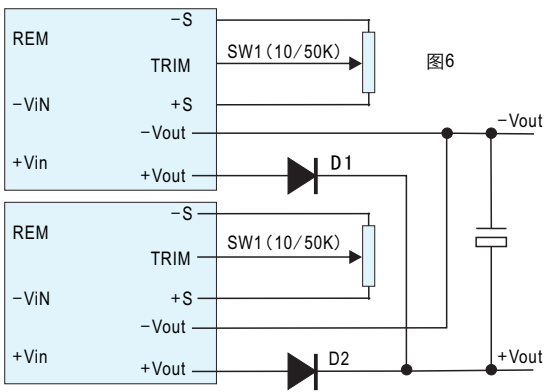

图6